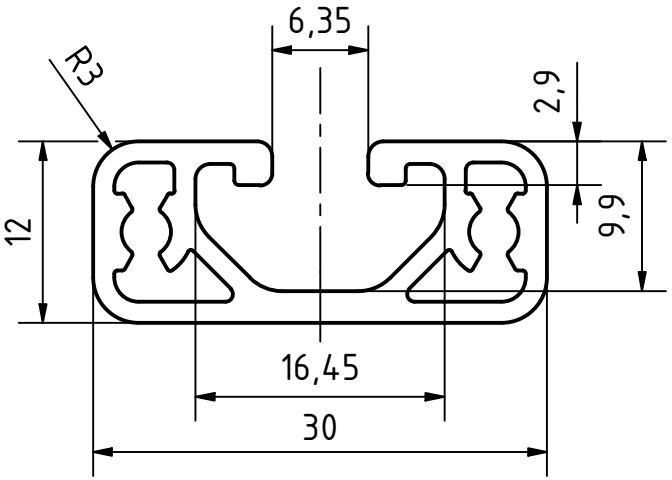

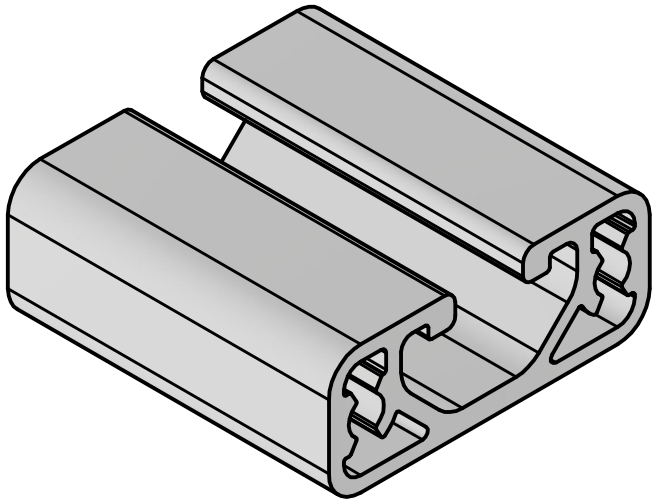

					Datum	Name
				Gezeich	19.12.2023	User
				Kontroll		
				Norm		
Status	Änderungen	Datum	Name			

1

A4